0 607 153 520
Issue / Stand 06-03-08

Fig./Abb. 1

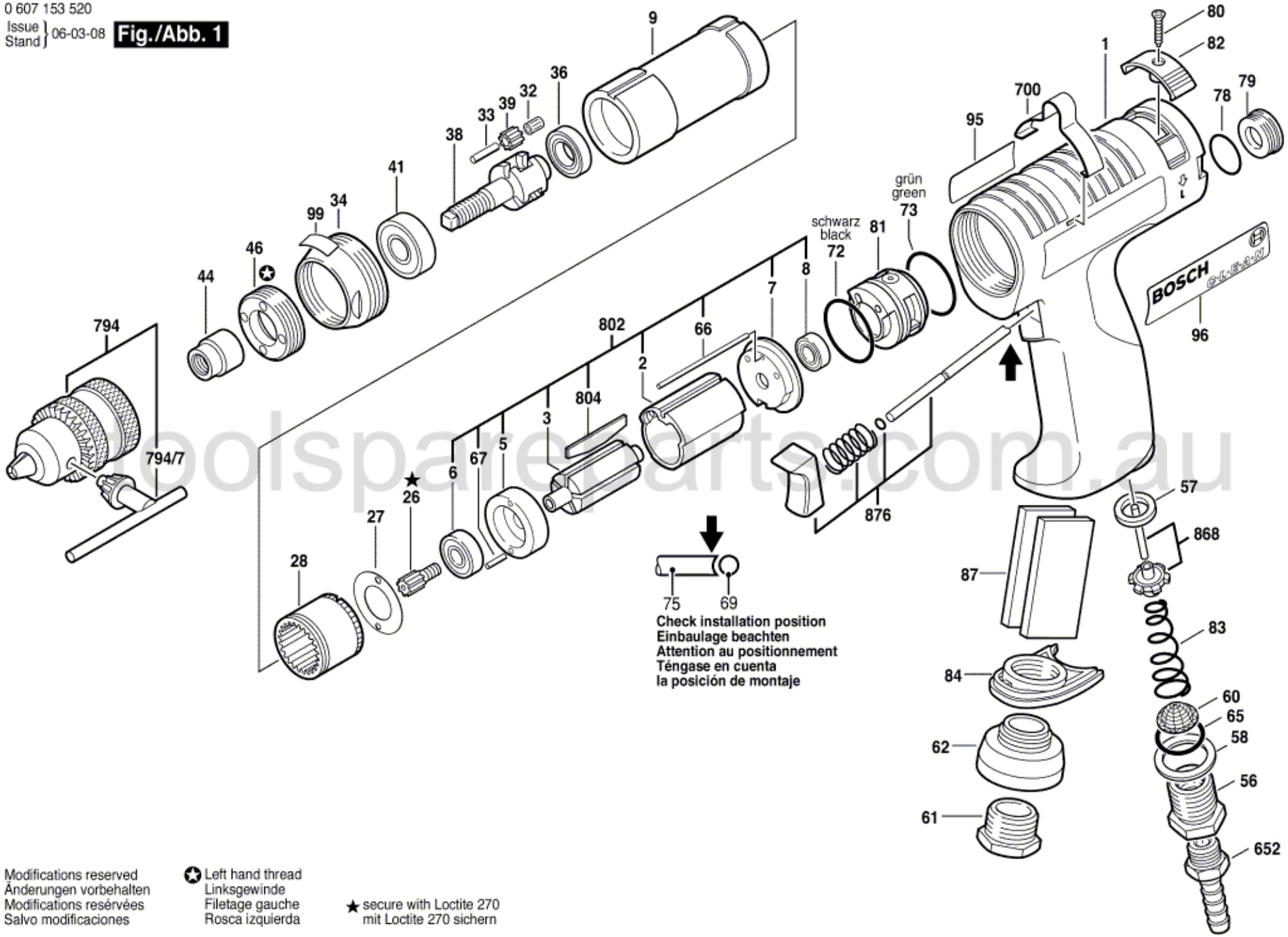

toolspareparts.com.au

Modifications reserved
Änderungen vorbehalten
Modifications resérvées
Salvo modificaciones

✪ Left hand thread
Linksgewinde
Filetage gauche
Rosca izquierda

★ secure with Loctite 270
mit Loctite 270 sichern